UNIVERSIDADE FEDERAL DE ALAGOAS

CONCURSO PÚBLICO FEDERAL

CARGO - Nível Médio/Técnico

TÉCNICO DE LABORATÓRIO DE BIOLOGIA

PROVA PRÁTICA

UFAL/2011

INSTRUÇÕES GERAIS

01. Leia com atenção todas as instruções deste **Caderno de Atividades**.
02. Este Caderno de Atividades somente deverá ser aberto quando for autorizado pelo Fiscal de Sala.
03. **Assine** na capa deste Caderno de Atividades e coloque o número do seu documento de identificação (R.G.). No interior deste caderno, rubrique todas as páginas no local indicado.
04. Verifique se este Caderno contém 7 (sete) atividades, caso contrário comunique imediatamente ao Fiscal.
05. A prova valerá de 0(zero) a 100(cem) pontos, com duração máxima de 4h (quatro horas).
06. A correção da prova será efetuada considerando-se o conteúdo dos espaços reservados para cada resposta e os critérios de avaliação listados abaixo.
07. As atividades, quando necessário, deverão ser respondidas utilizando-se caneta esferográfica com tinta de cor azul ou preta. O uso do lápis será permitido apenas no rascunho.
08. O conteúdo do rascunho não será computado como nota para efeito de avaliação.
09. Caso a Comissão julgue uma atividade como sendo nula, seus pontos serão atribuídos à todos os candidatos.
10. Não será permitida qualquer espécie de consulta, principalmente entre candidatos.
11. Ao terminar a prova, devolva ao Fiscal de Sala este Caderno de Atividades e assine a **Lista de Presença**.

Critérios de Avaliação: Observação as regras de segurança pessoal, postura e conduta profissional, conhecimento do protocolo adotado nos processos laboratoriais; habilidades no uso de equipamentos e apresentação final das atividades propostas.

Boa Prova!

Nº do documento de identificação (RG):	Assinatura do(a) candidato(a):

PROGEP
Pró-Reitoria de Gestão de Pessoas e do Trabalho

Maceió/AL, 17 de março de 2011.

COPEVE
UNIVERSIDADE FEDERAL DE ALAGOAS
Você confia no resultado!

Atividade 1: *(máximo de 20 pontos)*

Observando o microscópio sobre a bancada, diga os nomes das partes numeradas no mesmo e suas respectivas funções:

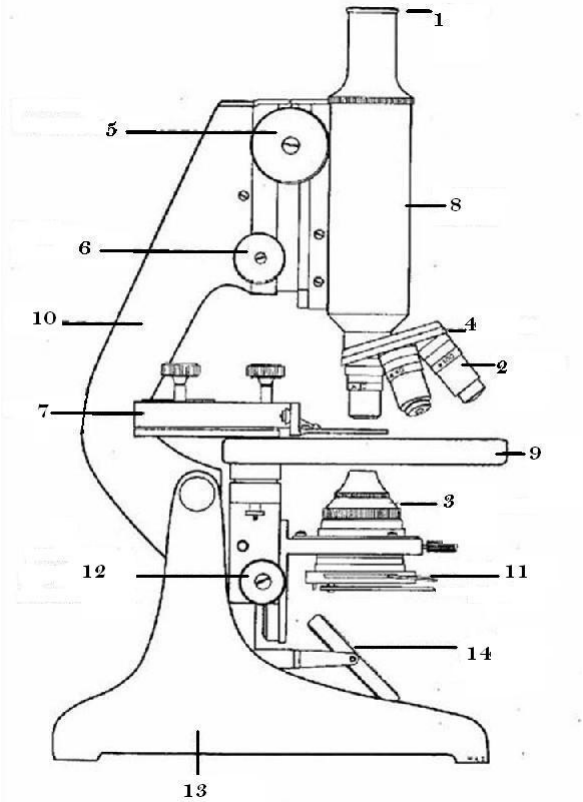

1._____

2._____

3._____

4._____

5._____

6._____

7._____

8._____

9._____

10._____

11._____

12._____

13._____

14._____

Atividade 2: *(máximo de 20 pontos)*

Identifique as vidrarias, material cirúrgico e apetrechos de uso rotineiro em laboratórios de ensino/pesquisa de biologia, apresentados sobre a bancada, e diga suas funções:

1._____Função_____

_____

2._____Função_____

_____

3._____Função_____

_____

4._____Função_____

_____

5._____Função_____

_____

6._____Função_____

_____

7._____Função_____

_____

8._____Função_____

_____

9._____Função_____

_____

10._____Função_____

_____

11._____Função_____

_____

12._____Função_____

_____

13._____Função_____

_____

14._____Função_____

_____

15._____Função_____

_____

Rubrique aqui

16._____Função_____

_____

17._____Função_____

_____

18._____Função_____

_____

19._____Função_____

_____

20._____Função_____

_____

21._____Função_____

_____

22._____Função_____

_____

23._____Função_____

_____

24._____Função_____

_____

25._____Função_____

_____

26._____Função_____

_____

27._____Função_____

_____

28._____Função_____

_____

29._____Função_____

_____

30._____Função_____

_____

Atividade 3: *(máximo de 10 pontos)*

Prepare uma solução de álcool na concentração de 70%.

Atividade 4: *(máximo de 5 pontos)*

Quais os parâmetros de análise que podem ser determinados pela técnica de citometria de fluxo?

_____

_____

_____

_____

_____

Atividade 5: *(máximo de 15 pontos)*

Observe a figura abaixo e responda a seguinte questão: Qual a nuvem celular que corresponderia a um linfócito e a um basófilo?

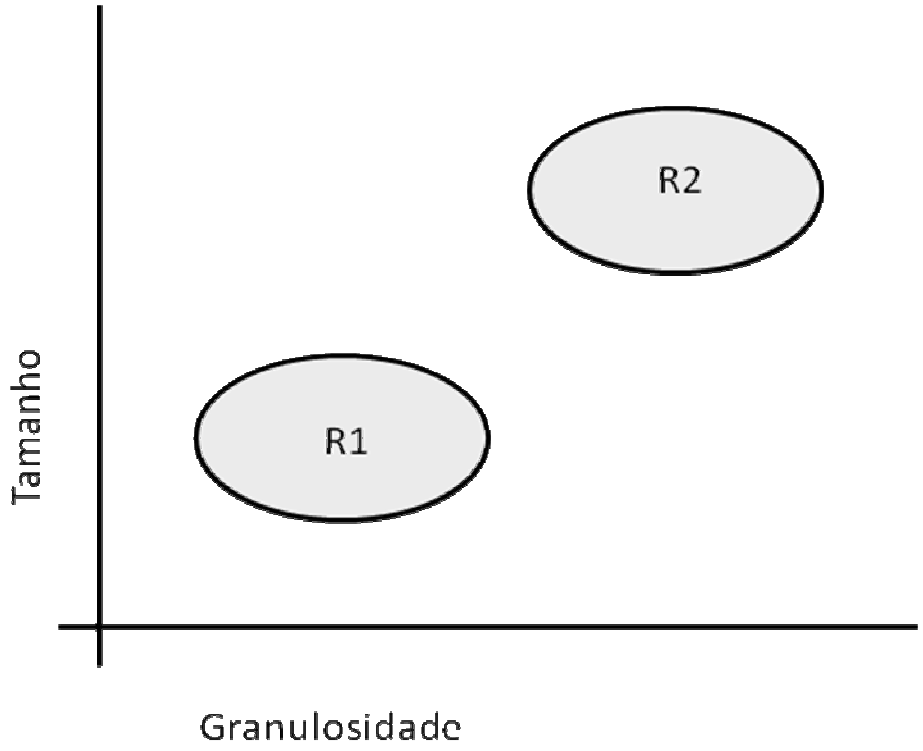

_____

_____

_____

_____

_____

Atividade 6: *(máximo de 15 pontos)*

Marque a(s) alternativa(s) VERDADEIRA(S) e explique qual o erro da(s) alternativa(s) FALSA(S):

( ) A especificidade de um anticorpo determina sua capacidade de distinguir o imunógeno que estimulou a sua produção, de outros antígenos.

( ) As reações Antígeno/Anticorpo dependem da formação de precipitado ou aglutinação.

( ) Reatividade cruzada é a capacidade do sítio de combinação de um Anticorpo em reagir com um único determinante antigênico.

( ) Uma das condições ótimas para o trabalho em laboratório é a adequada coleta e acondicionamento do material a ser examinado, não importando que técnica venha a ser realizada.

( ) Os ensaios de PCR e Imunofluorescência são métodos diagnósticos apenas para detecção de antígenos, enquanto o ensaio de imunohistoquímica direta, é usado tanto para pesquisas de antígenos como de anticorpos.

Atividade 7: *(máximo de 15 pontos)*

Quais as principais diferenças entre uma RT/PCR e um PCR em tempo real? Quais as vantagens e desvantagens dessas duas técnicas?

RASCUNHOS

RASCUNHOS

Realização:

SCIENTIA AD SALVENTIAM
UFAL

PROGEP

COPEVE
UNIVERSIDADE FEDERAL DE ALAGOAS
Você confia no resultado!

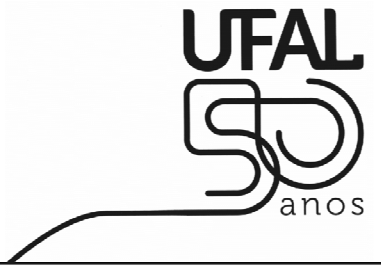
UFAL
50
anos

UFAL
maisviva
inclusão
expansão
inovação

BRASIL
UM PAÍS DE TODOS
GOVERNO FEDERAL